# 印刷テープ発注ポイント

■印刷原稿について
●原稿は基本的に「完全版下」で作成して下さい。
●スケッチ（印刷用指定紙）の場合別途版下代がかかります。

■デザインピッチと有効サイズ
●デザイン有効サイズ（縦）とテープ巾との空き／
デザインサイズ（横）と次のデザインまでの間隔を加えた
１ピッチは、商品により異なりますのでご注意下さい。

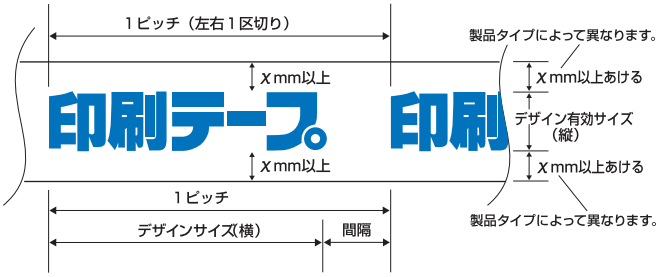


■エンドレスデザイン
●エンドレスデザインが可能な製品は、下記の事項をご指定下さい。

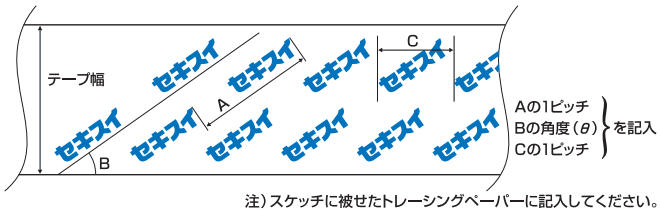


注）スケッチに被せたトレーシングペーパーに記入してください。

■テープの巻き方向について
●テープの印刷方向は、用途によって変わりますので
必ず指定して下さい。

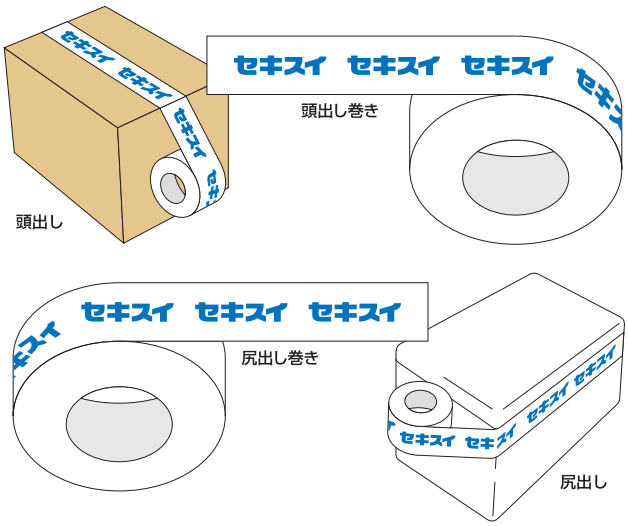


■印刷色について
●印刷色は、製品ごとに指定のものをご指示下さい。
●印刷色に、ベタ印刷色を組み合わせると、
単色のみの場合とは色合いが多少異なります。
●基材色によっては、色見本の色と違う色に表現される場合が
ありますのでご注意下さい。

■印刷タイプについて
●印刷タイプは、下記４タイプです。

| | |
|---|---|
| Aタイプ | 凸版（文字のせ） |
| Bタイプ | 凹版（文字抜き） |
| Cタイプ | 凸版（文字のせ＋ベタ印刷） |
| Dタイプ | 凹版（文字抜き＋ベタ印刷） |

■印刷版について
●セロ印刷以外は製版代を実費ご請求申し上げます。
●印刷版の保存期間（12ヶ月）を過ぎてリピートのない場合には、
廃版とさせていただきます。セロ印刷は６ヶ月で廃版となります。
廃版後にリピートいただいた場合は、新規扱いとなります。

■発注・納品数について
●納品数量は出来高納めとなります。
●発注ロットに対して、15％程度の増減があります。

■印刷文字について
●印刷文字及び線の太さは、製品ごとに指定された以上のものを
ご指定下さい。
●小さい文字で、字画の多い場合文字がつぶれることがあります。
●明朝体はゴシック体の文字より線が細くなるため
鮮明に印刷されない場合があります。

中明朝体
20級 写真植字印字割付表□写真植字印字
15級 写真植字印字割付表□写真植字印字割付表□写
10級 写真植字印字割付表□写真植字印字割付表□写真植字印字割付表□写真
9級 写真植字印字割付表□写真植字印字割付表□写真植字印字割付表□写真植字印字割
8級 写真植字印字割付表□写真植字印字割付表□写真植字印字割付表□写真植字印字割付表□
7級 写真植字印字割付表□写真植字印字割付表□写真植字印字割付表□写真植字印字割付表□写真植字

太明朝体
20級 写真植字印字割付表□写真植字印字
15級 写真植字印字割付表□写真植字印字割付表□写
10級 写真植字印字割付表□写真植字印字割付表□写真植字印字割付表□写真
9級 写真植字印字割付表□写真植字印字割付表□写真植字印字割付表□写真植字印字割
8級 写真植字印字割付表□写真植字印字割付表□写真植字印字割付表□写真植字印字割付表□
7級 写真植字印字割付表□写真植字印字割付表□写真植字印字割付表□写真植字印字割付表□写真植字

中ゴシック体
20級 写真植字印字割付表□写真植字印字
15級 写真植字印字割付表□写真植字印字割付表□写
10級 写真植字印字割付表□写真植字印字割付表□写真植字印字割付表□写真
9級 写真植字印字割付表□写真植字印字割付表□写真植字印字割付表□写真植字印字割
8級 写真植字印字割付表□写真植字印字割付表□写真植字印字割付表□写真植字印字割付表□
7級 写真植字印字割付表□写真植字印字割付表□写真植字印字割付表□写真植字印字割付表□写真植字

太ゴシック体
20級 写真植字印字割付表□写真植字印字
15級 写真植字印字割付表□写真植字印字割付表□写
10級 写真植字印字割付表□写真植字印字割付表□写真植字印字割付表□写真
9級 写真植字印字割付表□写真植字印字割付表□写真植字印字割付表□写真植字印字割
8級 写真植字印字割付表□写真植字印字割付表□写真植字印字割付表□写真植字印字割付表□
7級 写真植字印字割付表□写真植字印字割付表□写真植字印字割付表□写真植字印字割付表□写真植字

[線の太さ]
0.2mm
0.4mm