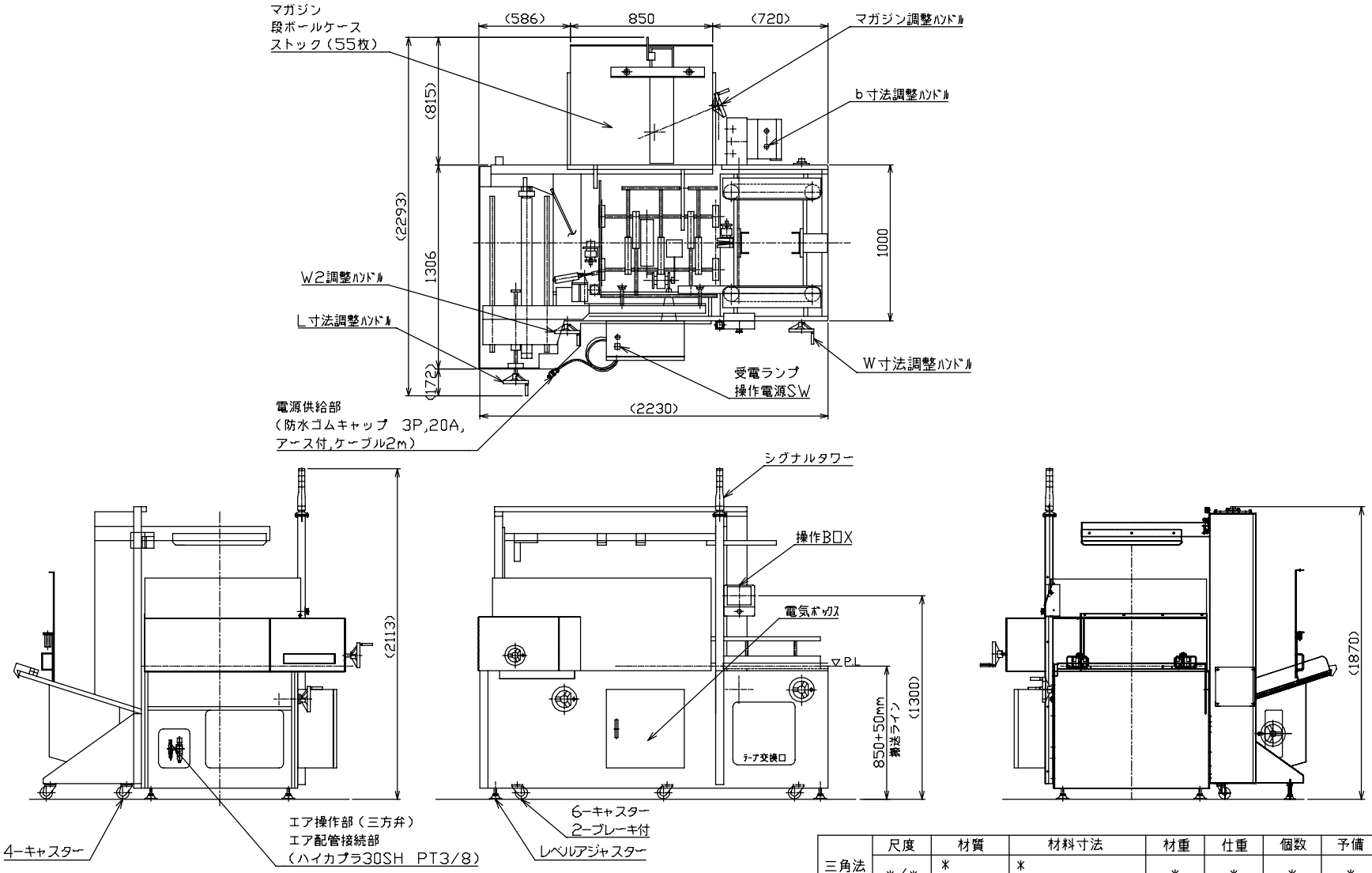

三角法	尺度	材質	材料寸法	材重	仕重	個数	予備	支給
	＊/＊	＊ ＊	＊ ＊	＊	＊	＊	＊	＊

承認	設計	製図	クイックケーサー838JWL－標準 外形図	検図	検 算
		設計 ＊＊.＊＊.＊＊ 辻尾	00：外形		保 管
親図面番号		親図面名称	計算書番号	K8JWA00-00-00	Rev B ＊/＊

御参考図

外観、寸法については変更になることがあります

番号	日付	訂正者	記事
C			
B	2022.12.26	M.O	ユーティリティー仕様の追加
A	2021.9.1	M.O	部品仕様変更につき寸法変更

積水化学工業株式会社