普通寸法公差（削り加工）	
寸法区分	寸法差
1 以上 4 以下	± 0.1
4ヲコエ 16以下	± 0.2
16 〃 63 〃	± 0.3
63 〃 250 〃	± 0.5
250 〃 1000 〃	± 0.8
1000 〃 2000 〃	± 1.0
2000 〃 4000 〃	

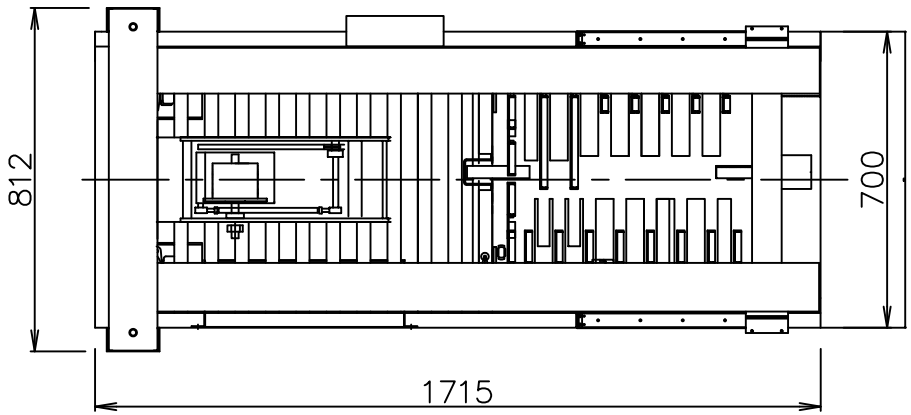

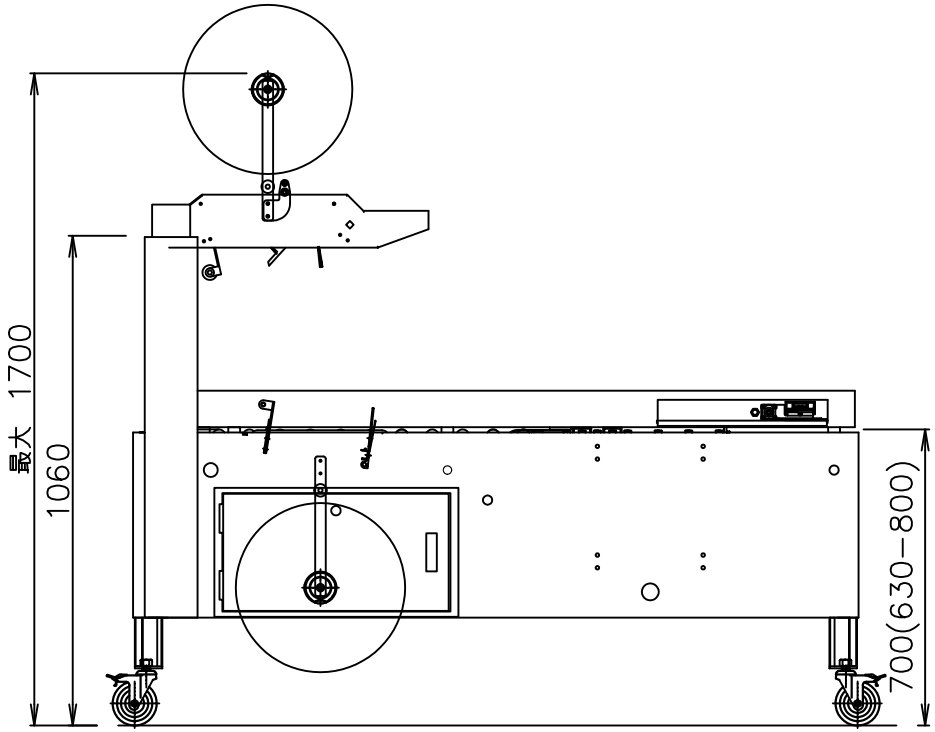

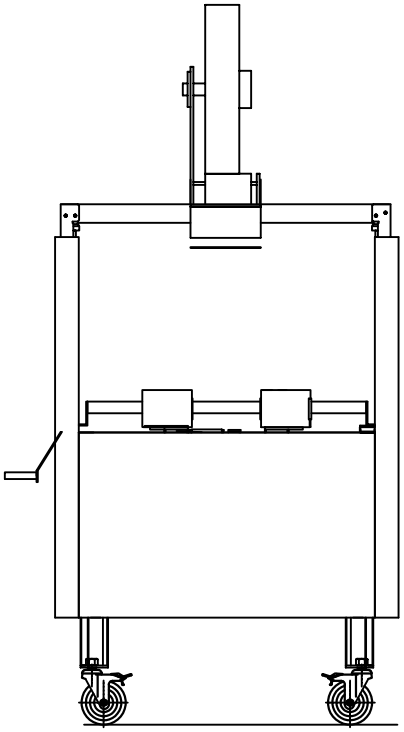

操作勝手（箱の進行方向に向かって左側）

外観、寸法については変更になることがあります

御参考図

三角法	尺度	材質	材料寸法	材重	仕重	個数	予備	支給

承認	設計	製図	I 貼半自動製封械機 ワークメイト01標準機	検図 03,2,16	検算
					保管

番号	日付	訂正者	記事

親図面番号	親図面名称	計算書番号	積水化学工業株式会社