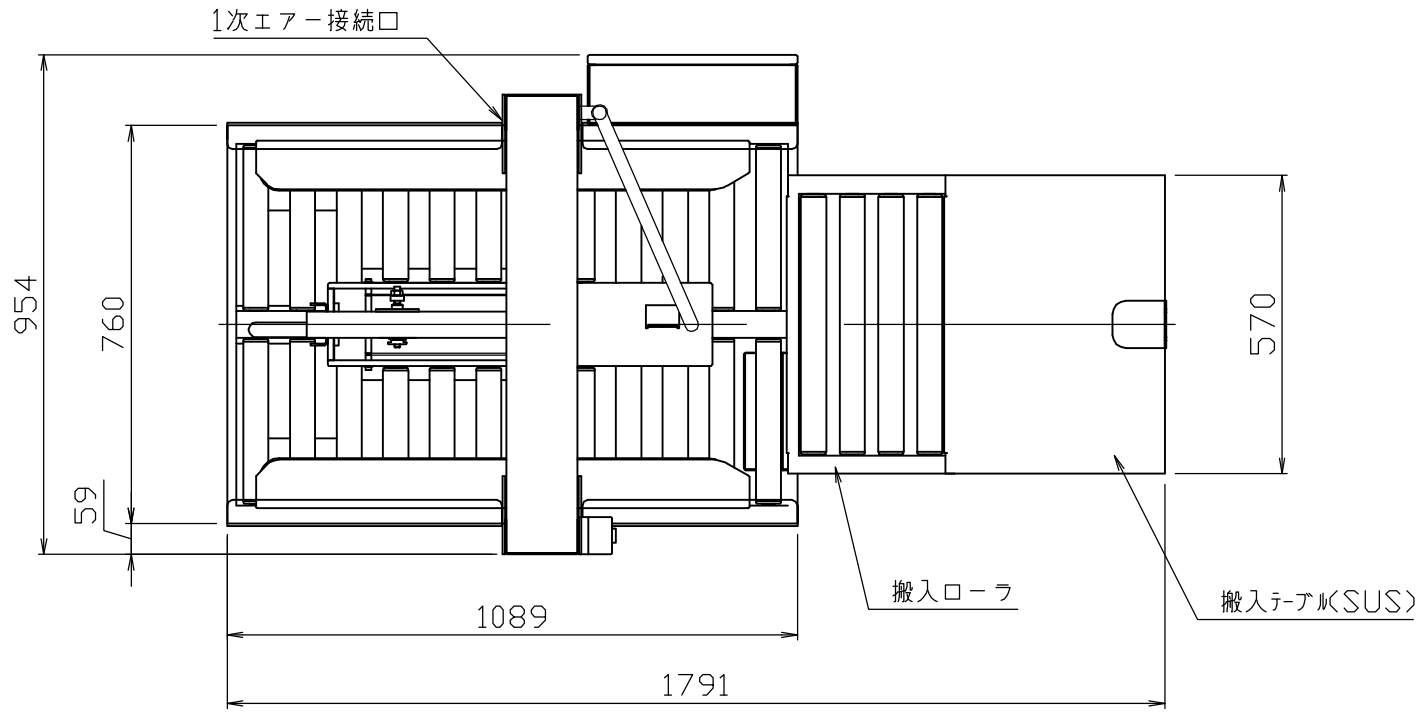

L	200- ∞
W	120-500
H	90-500

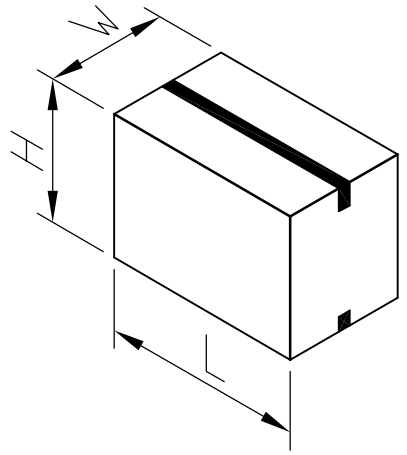

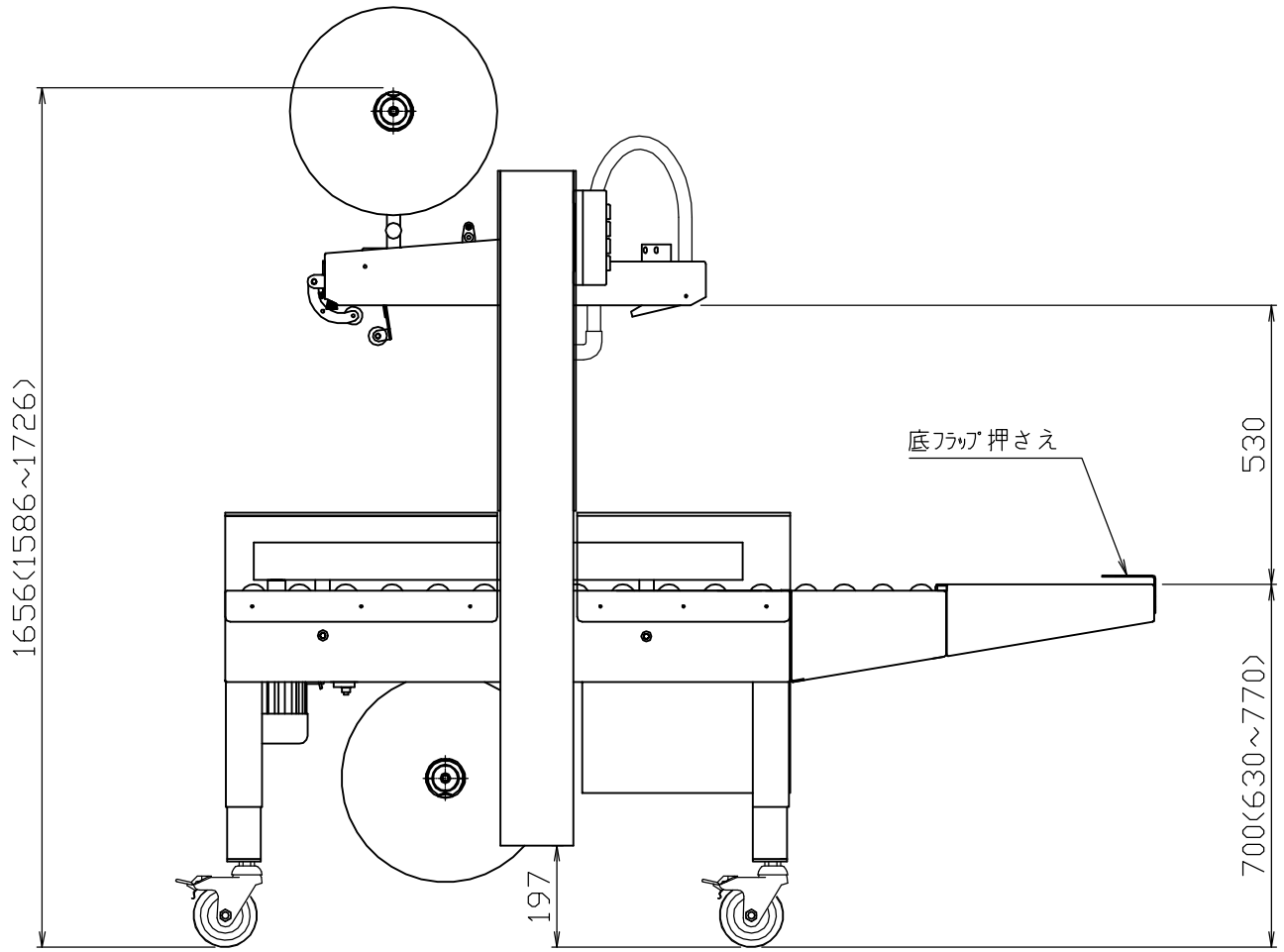

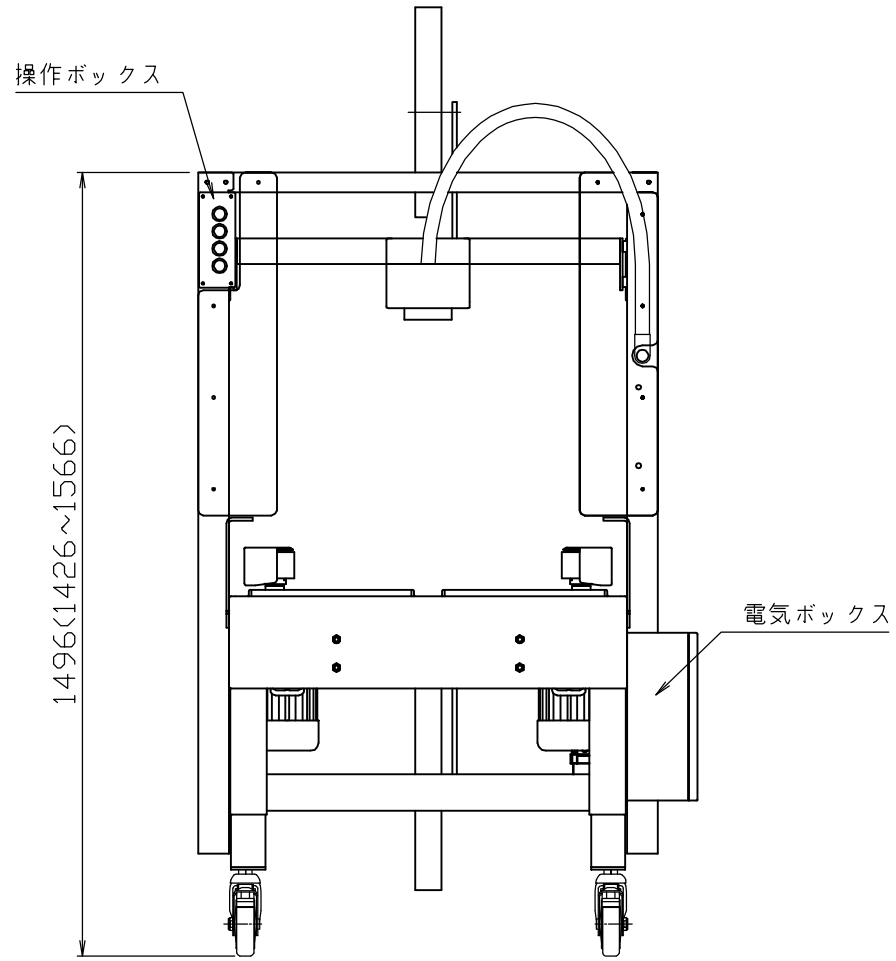

御参考図

外観、寸法については変更になることがあります

番号	日付	訂正者	記事

三角法	尺度	材質	材料寸法	材重	仕重	個数	予備	支給
	1/15							

承認	設計	製図		検図	検 算
		2004.2.16 K.K.	I 貼り封緘機(ランダム/固定切換え型) ワークメイト41外形図		保 管

親図面番号	親図面名称	計算書番号	
D6V00001-B	CT-41		T41A00-01-00

積水化学工業株式会社